SCENARIO 1

Stralcio Planimetrico - Opere di protezione idraulica
scala 1:1000

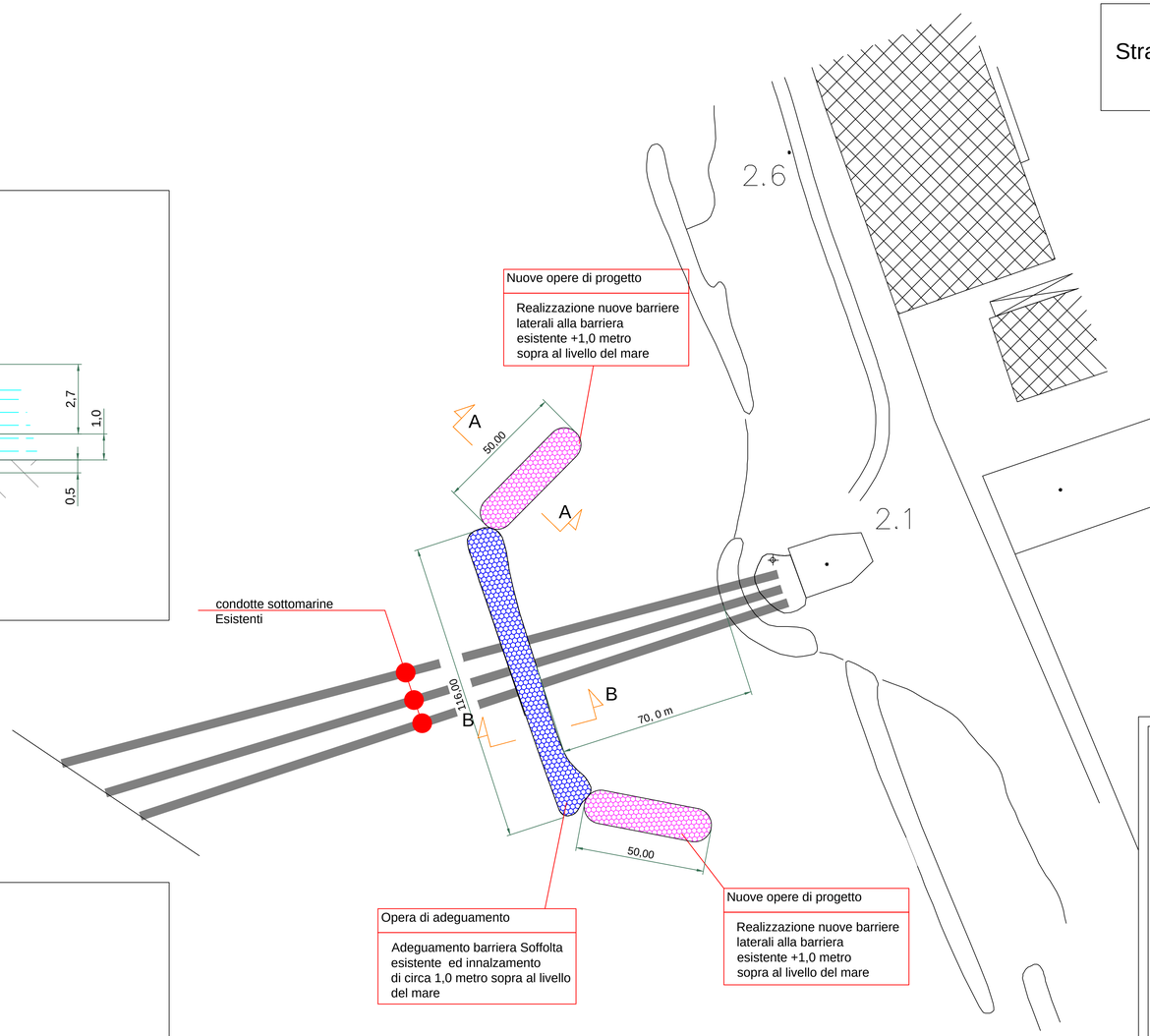

Opere di adeguamento

Opere nuove di progetto

Condotte sottomarine esistenti

Sezione A - A
Nuove barriere laterali
scala 1:100

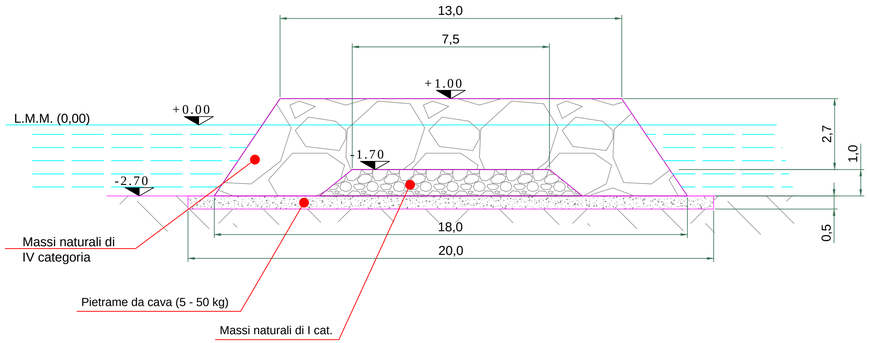

Sezione B - B
Adeguamento barriere soffolta esistente
scala 1:100

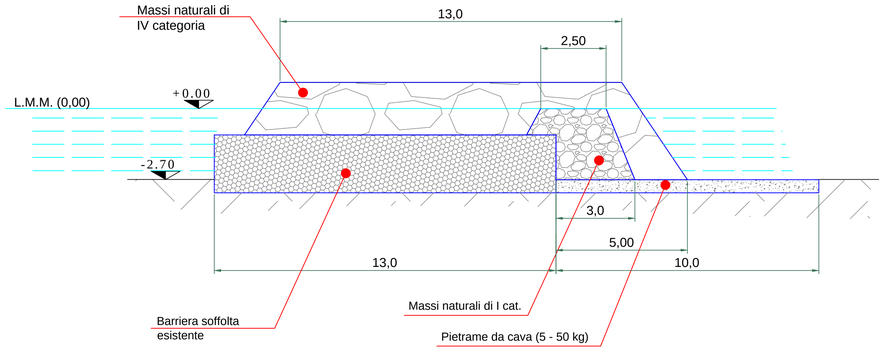

ENTE IDRICO CAMPANO

REGIONE CAMPANIA

GORI

Protocollo d'intesa del 05 Agosto 2020
Regione Campania - Ente idrico campano - Gori Spa
Completamento degli interventi fognario-depurativo del bacino idrografico del fiume Sarno
ricadenti nell'Ambito Distrettuale Sarnese Vesuviano di cui alla L.R. n. 15/2015



Impianto di depurazione di Foce Sarno

Comprensorio depurativo Foce Sarno
Progetto di adeguamento - "2° Lotto"

GORI
UNITA' INVESTMENT, PROGRAM & SERVICES

INT 7324

PROGETTO DI FATTIBILITA' TECNICO-ECONOMICA

Elaborato: EG.P.017

Titolo:
CONDOTTE SOTTOMARINE
SCENARIO 1
PIANTA E SEZIONI

Scala: 1:1000
1:100

Rev	Motivo della revisione	Data	Redatto	Verificato	Approvato
0	Emissione per approvazione	Febbraio 2023			

Esecuzione delle Opere

Prestazioni Specialistiche

Consulenze

Il Progettista
ing. Paolo PAOLO VIPARELLI 11.05.2023 17:14:43 GMT+01:00

Gruppo di progettazione
Strutturista:
ing. Giuseppe Sacco

Il R.U.P.
ing. Francesco Ascione

ASCIONE FRANCESCO
Ordine degli Ingegneri della Provincia di Napoli
Sez. A - Settore Civile e Ambientale
Sez. B - Settore Industriale
Sez. A e B - Settore dell'Informazione
n. 12345
Firma non digitale

Il presente progetto è protetto a termini di legge.